METZLER
DIE FERTIGUNGSPROFIS

Gesamtkatalog

GRINDING Rema TECHNOLOGY

Reichmann+Sohn

Lieber Kunde, Interessent und Partner,

Die Reichmann & Sohn GmbH ist ein mittelständisches Familienunternehmen mit Sitz im bayrischen Weißenhorn. Das Unternehmen mit fast hundertjähriger Tradition hat seine Kernkompetenzen im Bereich Schleifen und Trennen und verfügt über drei unabhängige Produktsegmente:

// Schleif- und Poliermaschinen für metallverarbeitende Betriebe
// Sonderschleif- und Trennmaschinen für Eisengießereien
// Skiservice Maschinen für Skiservice-Werkstätten

In der Fast 100-jährigen Unternehmensgeschichte prägte die Firma als innovatives Maschinenbauunternehmen die Entwicklung der Schleiftechnik. Hier ein kurzer Rückblick wie alles begann:

Die heutige Reichmann & Sohn GmbH wurde ca. im Jahre 1914 als Produzent für Werkstattschleifmaschinen und Poliermotoren in Langgrün bei Karlsbad im Sudetenland gegründet und nach dem Krieg in Weißenhorn bei Ulm wieder aufgebaut. 1982 begann die Firma Reichmann mit der Produktion von Skiservicemaschinen für Sportfachhandel und Skiverleihbetriebe. In Kooperation mit Vertriebspartnern wurden weltweit die Skiservice-Maschinen in Skiressorts, Sportfachgeschäften, Rentalshops, Hotels, Servicebetrieben und bei renommierten Ski- und Snowboard-Herstellern wie beispielsweise Rossignol, Völkl, Nidecker, Scott oder Head u.v.m. installiert. Seit den 90er Jahren sind Sonderschleif- und Trennmaschinen für Giessereibetriebe der wichtige dritte Geschäftsbereich der Reichmann & Sohn GmbH. Diese Sonderschleif- und Trennmaschinen werden beispielsweise in der Automobilindustrie und bei Zulieferern zum Bearbeiten von Motorblöcken, Zylinderköpfen, Getriebegehäusen, usw., in der Luftfahrtindustrie für die Bearbeitung von Turbinenschaufeln, sowie in der Medizintechnik für die Fertigung von Knie- und Hüftgelenken eingesetzt.

Ebenso verfügt die Firma Reichmann unter der Bezeichnung „REMA“ über ein sehr breites Produktportfolio im Bereich Schleif-und Poliermaschinen. Dieses Produktportfolio erlangt weltweite Anerkennung und umfasst:

// Werkstatt-Schleifmaschinen
// Schrupp-Schleifmaschinen
// Werkzeugschleifmaschinen
// Poliermaschinen
// Bandschleifmaschinen
// Flächenbandschleifmaschinen

Mit diesem REMA Katalog möchten wir unseren Vertriebspartnern detaillierte und umfassende Informationen für den erfolgreichen Verkauf unserer Produkte zur Verfügung stellen. Zu allen Produkten erhalten Sie hier grundlegende Informationen über die Ausführung und die technischen Daten der einzelnen Maschinen, sowie über das zur Verfügung stehende umfangreiche Zubehörprogramm.

Um unseren und den Erfolg unsere Partner auch für die kommenden Jahrzehnte zu garantieren, bieten wir neben unseren Standardlösungen auch unsere speziell auf die Bedürfnisse der Anwender zugeschnittene innovative Kompetenz bei Sonderlösungen an.

Wir freuen uns auf eine weiterhin erfolgreiche Zusammenarbeit!

Ihre Vorteile im Überblick:

- ✔ Rationeller und wirtschaftlicher Einsatz dank geringeren Anschaffungskosten
- ✔ Hohe Bediensicherheit dank stabilen, nachstellbaren Schutzhauben und Wiederanlaufsperre
- ✔ Geringer Wartungsaufwand durch robusten, laufruhigen Antriebsmotor
- ✔ Entspricht neuesten Sicherheitsvorschriften, besiegelt mit CE-Prüfzeichen

Lieferumfang

// Normalkorundschleifscheiben grob und fein (150 mm oder 175 mm)
// Augenschutzschilder
// Anschlusskabel mit Stecker

Die REMA ECO-Serie – Qualität für den kleinen Geldbeutel!

Neu in unserem Schleifmaschinenprogramm sind die Werkstattschleifmaschinen der ECO-Serie. Diese robusten und wirtschaftlichen Schleifmaschinen für das kleine Budget zeichnen sich durch ein sehr gutes Preis-Leistungsverhältnis aus und ermöglichen einen rationellen und wirtschaftlichen Einsatz im Handwerks- sowie im Privatbereich.

Die ECO Wechselstrommaschinen mit ihrem laufruhigen, wartungsfreien Antriebsmotor sind für die Schleifscheibengröße 150 mm oder 175 mm lieferbar. Serienmäßig werden diese Maschinen mit Normalkorundschleifscheiben grob und fein, mit Augenschutzschildern und Anschlusskabel mit Stecker ausgeliefert. Für die Bediensicherheit sind die Maschinen mit stabilen, nachstellbaren Schutzhauben und einer Wiederanlaufsperre ausgerüstet. Die Maschinen entsprechen wie alle REMA-Maschinen den neuesten Sicherheitsvorschriften und tragen das CE-Prüfzeichen.

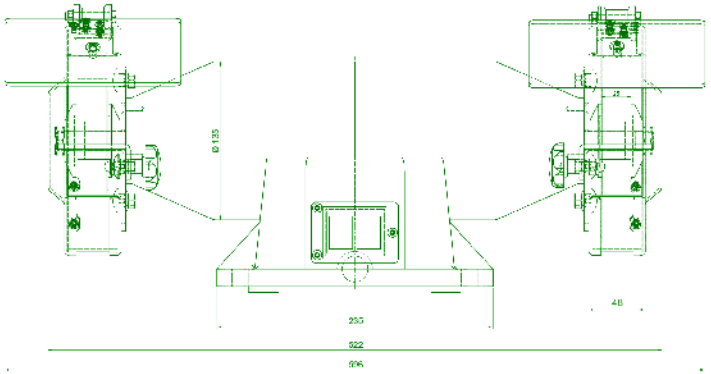

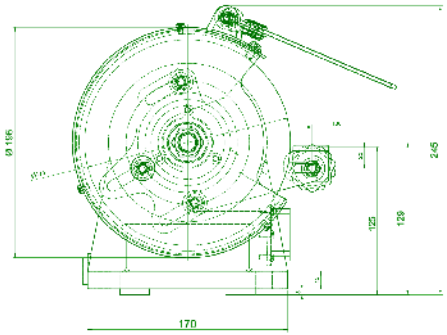

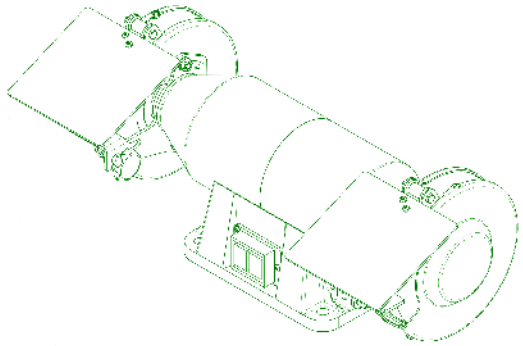

Typ	Leistung kW	Spannung	U/min	Abmessung Schleifscheibe	Abmessung Maschine	Gewicht Maschine
ECO 150	0,5	230/1 V, 50 HZ	2900	150 x 25 x 32 mm	430 x 220 x 210 mm	17 kg
ECO 175	0,5	230/1 V, 50 Hz	2900	175 x 25 x 32 mm	430 x 220 x 230 mm	18 kg

Ihre Vorteile im Überblick:

- ✔ Robuste, kompakte Ausführung für den industriellen Einsatz
- ✔ Geräusch- und vibrationsarmer, wartungsfreier Antriebsmotor
- ✔ Hohe Arbeitssicherheit – CE Konform

Lieferumfang

// Absaugung:
- Wasservorabscheider
- Vor- und Nachfilter

// Nassschliff:
- große Wasserfangschale mit integriertem Schlammabschneider

Optionen

// Trockenschliff:
- Tischmodell oder Ständermodell mit integriertem Wassertauchgefäß
- Maschinen von 150 mm bis 200 mm Schleifscheibendurchmesser können wahlweise als Wechselstrommaschinen geliefert werden

Werkstattmaschinen mit großer Wirkung

Die DS-Maschinenserie bietet ein komplettes Programm an Maschinen für die unterschiedlichsten Anwendungen. Mit zahlreichen Antriebsleistungen und Schleifscheibengrößen können allen Erfordernissen Rechnung getragen werden. So kann sie je nach Anforderung und Ausstattung für den Trocken- und Nassschliff eingesetzt werden oder mit eingebauter Absauganlage betrieben werden.

Die Werkstattschleifmaschinen der DS-Serie mit im Maschinenständer integrierter Absaugung zeichnen sich durch ihre kompakte Bauform aus. Der anfallende grobe Schleifstaub wird durch einen Wasservorabscheider vorgereinigt und mit nachgeschalteten Vor- und Nachfilter wirkungsvoll feingefiltert. Dieses Vorreinigen des Schleifstaubes gewährleistet eine lange Lebensdauer der Filterelemente. Servicetüren am Absaugständer ermöglichen eine einfache, unkomplizierte Wartung der Absauganlage. Über einen gemeinsamen Schalter werden Schleifmotor und Absaugmotor gleichzeitig gestartet. Die Nassschleifmaschinen der DS-Serie sind mit einer großen Wasserfangschale für ein ergonomisches Arbeiten ausgerüstet. Im Wasserbehälter mit integriertem Schlammabscheider befindet sich eine leistungsstarke, zuverlässig arbeitende Kühlmittelpumpe. Die Kühlwasserzufuhr zu den einzelnen Schleifstellen erfolgt über flexible Kühlmittelschläuche welche mit Reduzierventilen individuell einstellbar sind. Für Wartungsarbeiten kann der Wasserbehälter von der Maschine einfach demontiert werden. Der Schleifmotor und die Kühlmittelpumpe sind getrennt schaltbar.

DS 12/200 Tischausführung

DS 12/200 A (Integrierte Absaugung)

DS 12/200 Ständerausführung

DS 12/200 W (Nassschliffeinrichtung)

DS = Drehstrom-Schleifmaschine WS = Wechselstrom-Schleifmaschine, einphasig (DS)12 = Motorbaugröße 200 = Scheiben Ø **A = Absauganlage** **W = Nassschliff**

Typ	Leistung kW	U/min	Scheiben Ø mm	Scheiben Ø mm bei Nassschliffeinrichtung (W)
DS 04/150; WS 04/150	0,25	2900	150 / 25 / 51 mm	
DS 04/175; WS 04/175; DS 04/175 A	0,25	2900	175 / 25 / 51 mm	
DS 07/200; WS 07/200; DS 07/	0,5; 0,37 (WS)	2900	200 / 25 / 51	
DS 12/200; WS 12/200; DS 12/200 A; DS 12/200 W	0,9; 0,55 (WS)	2900	200 / 32 / 51	200 / 40 / 51 A 110/ 28
DS 12/250; DS 12/250 A; DS 12/250 W	0,73	1450	250 / 32 / 51	250 / 40 / 51 / A 110 / 28
DS 15/300; DS 15/300 A; DS 15/300 W	1,1	1450	300 / 40 / 76	300 / 50 / 76 A 180 / 30
DS 25/300; DS 25/300 A; DS 25/300 W	1,8	1450	300 / 40 / 76	300 / 50 / 76 A 180 / 30
DS 30/350; DS 30/350 A; DS 30/350 W	2,2	1450	350 / 40 / 76	350 / 50 / 76 A 180 / 30
DS 30/400; DS 30/400 A	2,2	1450	400 / 40 / 127	
DS 40/400; DS 40/400 A; DS 40/400 W	3,0	1450	400 / 50 / 127	400 / 50 / 127 A 196 / 30
DS 45/500; DS 45/500 W	3,3	950	500 / 60 / 127	500 / 60 / 127 A 196 / 40

Zubehör

①

1. / 2. Augenschutzschilder

// mit Halterung

// Gelenk zur Befestigung am Schutzhaubenoberteil

// zum Anbau an Maschinentyp DS 04 - DS 45

Größe 1:	140 x 150 mm; aus Acryl; für DS 04 - DS 12
Größe 2:	220 x 220 mm; aus Acryl; für DS 15 - 45
Größe 3:	Ø 200 mm; aus Makrolon in verstärkter Ausführung; für DS 04 - DS 45

②

③

3. Schleifscheibenabrichter 10/50

// Handabrichter 10/50 mit gefrästen Stahlrädern DS 04 - DS45

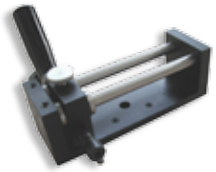

④

4. Schleifscheibenabrichter AK 80

// zum Abrichten am Umfang und an beiden Seiten

// Hub 100 mm, zum Anbau an Schleifmaschinen DS 04 - DS 45

// Zubehör Vielkorndiamant

⑤

5. Winkelanschlag

// verstellbar 2 x 90° und wird in die T-Nut der AT Tische eingesetzt

6. Halogenleuchte

// spritzwassergeschützt

// zum Anbau an DS 04 - DS 45

⑥

7. Spiralbohrerschleifvorrichtung

// Nur rechtsseitig anbaubar; benötigt ausgesparte Scheiben

// SpV 25 zum Schleifen bis max. 25 mm Bohrer – Ø DS 12 - DS 15

// SpV 50 zum Schleifen bis max. 50 mm Bohrer – Ø DS 15 - DS 40

⑦

8. Werkzeugauflagetisch AT

// neigbar zwischen -5° und +15°

// links- oder rechtsseitig anbaubar mit T-Nut

// bei Bestellung inkl. Winkelanschlag sind ausgesparte Schleifscheiben erforderlich;

AT1:	zum Anbau an Maschinentyp DS 04 - DS 12
AT2:	zum Anbau an Maschinentyp DS 15 - DS 30
AT3	zum Anbau an Maschinentyp DS 40 - DS 45

⑧

9. Werkzeugauflagetisch SA

// Lieferbar für DS 12 - DS 40

// links- oder rechtsseitig anbaubare durchgehende neigbare Auflagetische

// inkl. Stahlteller mit Normalkorund-Schleifringen

// gegen Mehrpreis werden auch weitere Qualitäten geliefert

⑨

Ihre Vorteile im Überblick:

- ✔ Optimales Schleifbild dank robustem Aufbau der Maschine
- ✔ Wirtschaftliches Schleifen aufgrund langer Lebensdauer

Lieferumfang

// Einstationen-Stähleschleifmaschine ST 1/125
- Federschwingtisch ATS
- Schutzhaube
- Klemmflansch für die Aufnahme einer Diamantschleif- oder Keramikscheibe mit 125 mm Ø

// Zweistationen-Stähleschleifmaschine ST 2/125
- beidseitig mit Federschwingtisch ATS
- Schutzhauben
- Klemmflansch für die Aufnahme einer Diamantschleif- oder Keramikscheibe mit 125 mm Ø

// Klemmflansch für die Aufnahme einer Diamantschleischeibe oder Karamikscheibe mit 125 mm Ø

// Schleifmotor mit Wendeschalter für Links- und Rechtslauf der Schleifscheibe

// Anschlusskabel mit Stecker

Bitte beachten Sie, dass keine Schleifscheiben im Lieferumfang enthalten sind!

Optionen

// Tisch- oder Ständerausführung

// wahlweise mit Schutzhaube zur Aufnahme von Schleifscheiben mit einem Durchmesser von 175 mm ausrüstbar (für größere Werkzeugabmessungen)

// Nassschleifeinrichtung (große Wasserfangschale, leistungsstarke Kühlmittelpumpe und regelbare Armaturen)

Einfach und sicher Schleifen

Die REMA-Stähleschleif- und Läppmaschinen sind für ein schnelles und einfaches Schleifen von Drehstählen und Wendeplatten konstruiert. Die Maschinen sind als einseitige Einstationen-Stähle-Schleifmaschine ST 1/125 oder als doppelseitige Zweistationen-Stähleschleifmaschine ST 2/125 lieferbar. Der robuste Aufbau der Maschinen gewährleisten ein optimales Schleifergebnis und eine lange Lebensdauer der Maschinen.

Die standardmäßige Ausführung beinhaltet je nach Maschinenart die unten aufgeführten Optionen. Der standardmäßige Lieferumfang beider Maschinentypen beinhaltet mindestens einen Federschwingtisch, der axial nach- und feststellbar ist. Die Tischneigung ist über eine Gewindespindel im Bereich von -5° bis+ 15° stufenlos verstellbar. Die Seitenbewegung kann dabei mit einem Feststellhebel arretiert werden um z.B. Radien anschleifen zu können. Die T-Nut in der Tischoberfläche dient zur Aufnahme eines optional erhältlichen Winkelanschlages zur winkligen Führung der Werkzeuge.

Stähleschleif- und Läppmaschine
ST 1/125

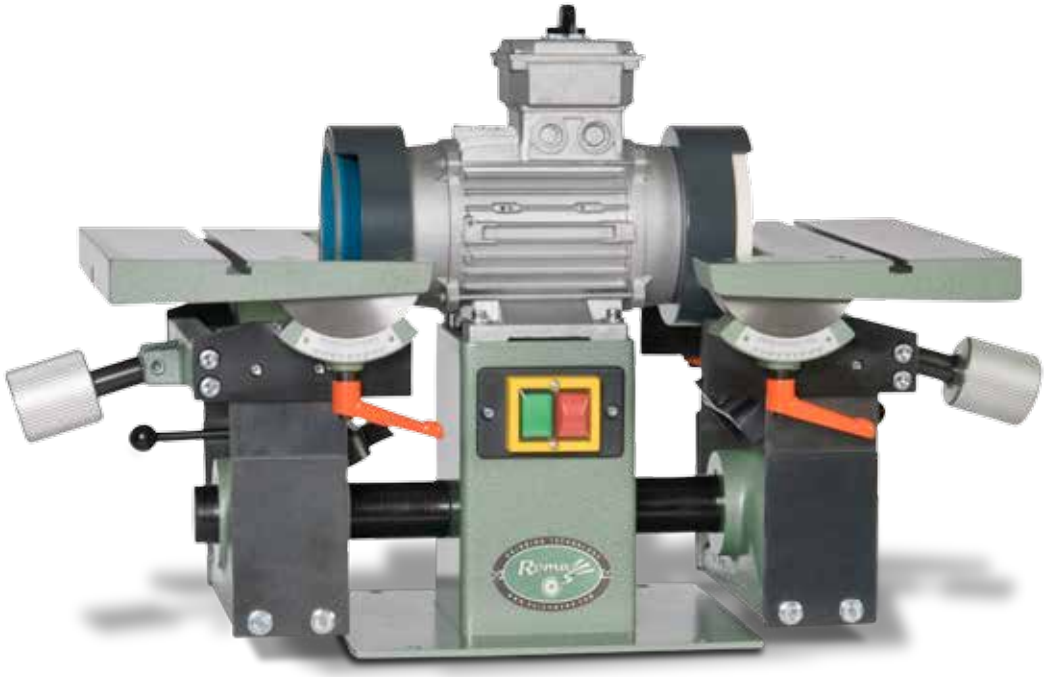

Stähleschleif- und Läppmaschine
ST 2/125

Typ	Leistung kW	Stromart	U/min	Scheibenmaße	Gewicht kg		Auflagetische pro Maschine
					Tisch	Ständer	
ST 1/125	0,37	Drehstrom	2900	125 x 22 x 32/96 x 14 mm Option: 175 x 25 x 32/135 x 15 mm	45	71	1 x ATS
ST 2/125	0,37	Drehstrom	2900	125 x 22 x 32/96 x 14 mm Option: 175 x 25 x 32/135 x 15 mm	65	91	2 x ATS

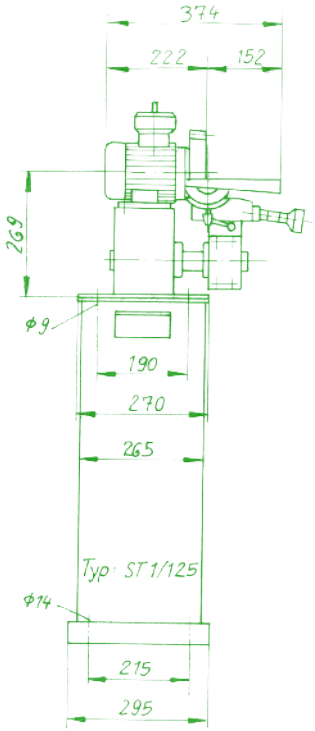

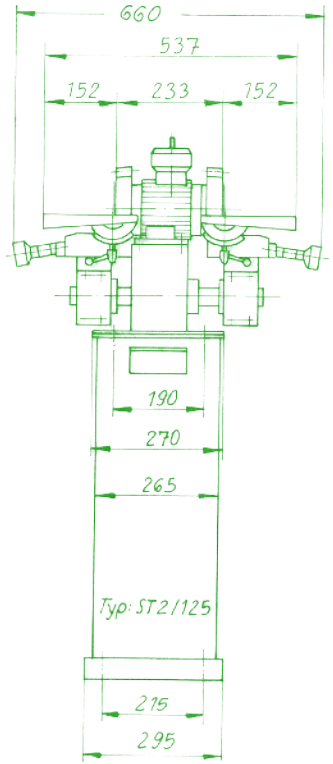

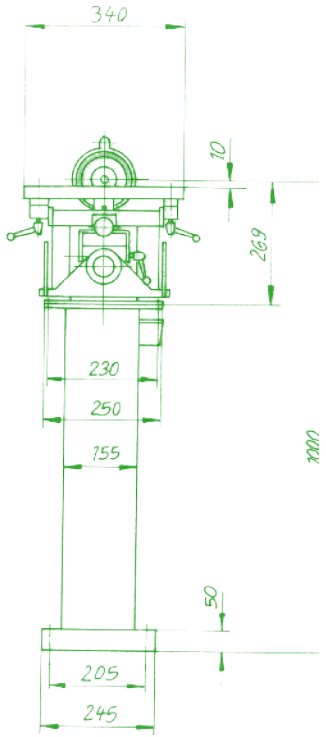

①

②

Zubehör

1. Maschinenständer
mit Ablagewanne und Kühlmittelbehälter

2. Nassschleifeinrichtung
Nassschleifrichtung bestehend aus:
// Kühlmittelpumpe
// Wasserfangschale
// Armaturen

3. Winkelanschlag
Winkelanschlag verstellbar 2 x 90° in die T-Nut der Tischoberfläche einsetzbar zur winkligen Führung der Werkzeuges

4. Halogenleuchten
Halogenleuchte mit Punktstrahler zur Ausleuchtung des Arbeitsbereiches

③

④

Ihre Vorteile im Überblick:

- ✔ Ausgezeichnetes Schleifbild und hohe Lebensdauer durch schwingungsfreien Lauf
- ✔ Wirtschaftliches Schleifen aufgrund eines wartungsarmen Antriebsmotors
- ✔ Individuell auf Ihre Bedürfnisse anpassbar dank zahlreichem Zubehör

Lieferumfang

// Antriebsmotoren: eintourig oder polumschaltbar
// Wendeschalter für Links- und Rechtslauf der Schleifscheibe
// Doppelseitige Ausführung:
- Schutzhaube links
- Siliziumkarbidtopfschleifscheibe 175 mm Ø, li.
- Klemmflansch für den Einbau einer Diamanttopfschleifscheibe 125 mm Ø re.

Optionen

// Beidseitig für Schleifscheiben mit 175 mm Ø
// axial nach- und feststellbarer, seitlicher Auflagetisch ATF
// axial nach- und feststellbarer Federschwingtisch ATS
// Winkelanschlag
// Als Tisch oder Ständermodell lieferbar
// Nassschleifeinrichtung (Wasserfangschale, Kühlmittelpumpe und Armaturen)
// Spanleitstufenschleifeinrichtung (verstellbarer Auflagetisch ATK und verstellbarer Stahlhalter)

Robust und wirtschaftlich – Die DS 07/ST und DS 12/ ST Serie

Die REMA-Werkstattmaschinen zeichnen sich durch Ihre stabile und praxisnahe Maschinenkonstruktion aus. Ihr schwingungsfreier Lauf gewährleistet eine lange Lebensdauer und dadurch einen rationellen und wirtschaftlichen Einsatz in Industrie und Handwerk. Durch zahlreiches Zubehör kann die Maschine problemlos an Ihren Anwendungsbereich angepasst werden.

Die REMA Stähleschleifmaschinen der Serie DS 07ST und DS 12/ST zeichnen sich besonders durch Ihre robuste Bauweise und hohe Steifigkeit aus wodurch Sie ein vollkommenes Schleifergebnis beim Schleifen von Drehstählen und Wendeplatten ermöglichen.

Die Antriebsmotoren der Maschine sind eintourig oder polumschaltbar lieferbar und für den Links- und Rechtslauf der Schleifscheibe mit einem Wendeschalter ausgerüstet. Für einen universellen Einsatz können die Maschinen wahlweise mit feststehenden seitlichen Auflagetischen ATF oder mit Federschwingtischen ATS ausgerüstet werden. Beide Ausführungen der Auflagetische sind axial nachstell- und feststellbar, die Tischneigung ist über eine Gewindespindel im Bereich von -5° bis + 15° stufenlos verstellbar. Für die winklige Führung der Werkzeuge kann ein optional erhältlicher Winkelanschlag in die T-Nut des Auflagetisches eingesetzt werden. Zur Ausleuchtung des Arbeitsbereiches steht im Zubehör eine Halogenleuchte mit Punktstrahler zur Auswahl. Die Maschinen sind nahezu wartungsfrei und erlauben somit einen wirtschaftlichen und rationellen Einsatz in Industrie und Handwerk.

Typ	Leistung kW	Stromart	U/min	Scheibenmaße	Gewicht kg		2 Tische pro Maschine erforderlich	Spanbrechnuteneinschleif-einrichtung
					Tisch	Ständer		
DS 07/ST	0,5	Drehstrom	2900	re: 125 x 22 x 32 A 95/14 li: 175 x 60 x51 A 110/40	70	97	ATF oder ATS	ATK-Tisch, Stahlhalter (verstellbar) Diamantscheibe 125 x 4 x 20 mm
DS 07 ST	0,22 / 0,37	Drehstrom	1450 / 2900	re: 125 x 22 x 32 A 95/14 li: 175 x 60 x 51 A 110/40	70	97	ATF oder ATS	
DS 12/ST	0,9	Drehstrom	2900	re: 125 x 22 x 32 A 95/14 li: 175 x 60 x 51 A 110/40	80	117	ATF oder ATS	
DS 12/ST	0,6 / 0,73	Drehstrom	1450 / 2900	re: 125 x 22 x 32 A 95/14 li: 175 x 60 x 51 A110/40	80	117	ATF oder ATS	

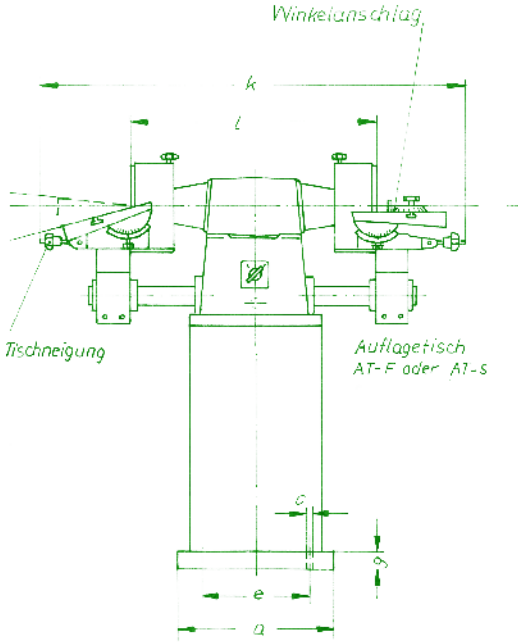

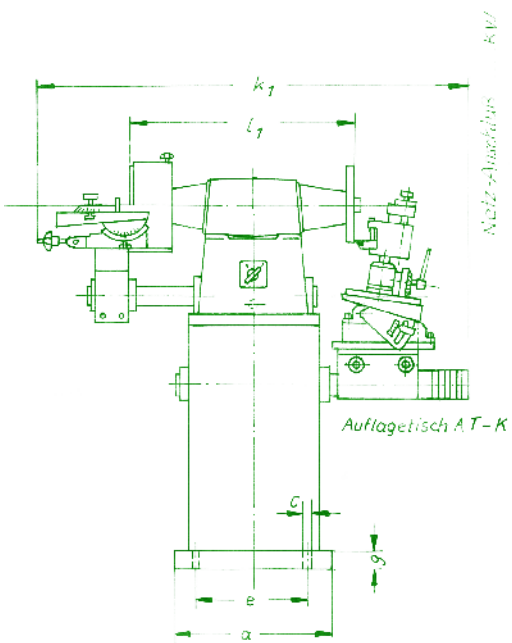

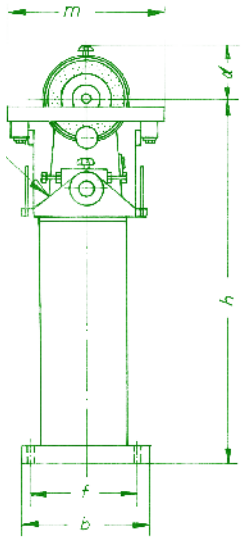

Typ	a	b	c	d	e	f	g	h	k	k¹	l	l¹	m
07/ST	310	265	14	130	230	225	50	1000	960	930	530	465	340
12/ST	365	280	14	130	285	240	50	1000	975	950	545	480	340

Zubehör

①

1. Winkelanschlag
Winkelanschlag verstellbar 2 x 90° in die T-Nut der Tischoberfläche einsetzbar zur winkligen Führung der Werkzeuges

②

2. Halogenleuchten
Halogenleuchte mit Punktstrahler zur Ausleuchtung des Arbeitsbereiches

③

3. Feststehender Auflagetisch ATF
stufenlos verstellbar -5° bis +15°

4. Federschwingtisch ATS
// stufenlos verstellbar -5° bis +15°
// Schwingbewegung arretierbar

5. Spanleitstufenschleifvorrichtung ATK
bestehend aus:
// Auflagetisch ATK
// Stahlhalter

6. Nassschleifeinrichtung
Nassschleifeinrichtung bestehend aus:
// Kühlmittelpumpe
// Wasserfangschale
// Armaturen

④

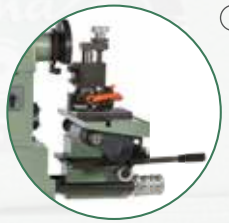

⑤

⑥

Ihre Vorteile im Überblick:

- ✔ Individuell auf Ihre Bedürfnisse anpassbar, dank zahlreichem Zubehör
- ✔ Wirtschaftliches Polieren durch wartungsfreie, langlebige Maschinenkonstruktion
- ✔ Gesundheitsorientiertes Arbeiten durch minimierte Staubbelastung
- ✔ Individuell auf Ihr Arbeitsumfeld abgestimmte Maschinenhöhe ermöglicht ergonomisches, nachhaltiges arbeiten

Lieferumfang

// Klemmflansch mit Befestigungsmutter zum Spannen von Werkzeugen
// Kabel mit Stecker
// Innengewinde an den Wellenenden zum Anbringen von Polierspitzen und Polierdornen

Optionen

// elektronisch gesteuerte, stufenlose Drehzahlregelung
// für DP 12 - DP 30 kann eine im Maschinenständer integrierte Absauganlage geliefert werden
// Sonderausführung der Spindelwellen

Die REMA-Poliermaschine – individuell auf Ihre Bedürfnisse abstimmbar

Die REMA-Poliermaschinen zeichnen sich besonders durch eine stabile und praxisnahe Maschinenkonstruktion aus und garantieren einen rationellen und wirtschaftlichen Einsatz in den unterschiedlichen Industrie- und Handwerksbereichen.

Die modulare Modellstruktur ermöglicht individuelle Lösungen die speziell auf die Bedürfnisse der einzelnen Anwender abgestimmt sind. Darüber hinaus können Sonderausführungen je nach Branchenanwendung verwirklicht werden.

Die Poliermaschinen der DP-Serie sind direktangetriebene, 2-fach gelagerte Maschinen. Ein breites Spektrum von Antriebsleistungen und Drehzahlbereichen ermöglichen einen universellen Einsatz in vielen Anwendungsbereichen. Besonderer Wert wurde bei der Konstruktion der Spindellagerung auf Langlebigkeit und Wartungsfreiheit gelegt. Für ein ergonomisches Arbeiten werden die Maschinen für sitzende oder stehende Arbeitsweise, sowie in Tischausführung, geliefert. Bei der optional erhältlichen stufenlosen Drehzahlanzeige wird die Spindeldrehzahl wird mittels digitaler Anzeige dem Bediener direkt angezeigt.

Poliermaschine in Tischausführung

Poliermaschine mit niedriger Säule
Spindelhöhe 600 mm

Poliermaschine mit integrierter Absaugung
Spindelhöhe 1000 mm

Poliermaschine mit hoher Säule
Spindelhöhe 1000 mm

Typ	Leistung kW	U/min	Bandschleifarm für Band mm	Flächenschleiftisch für Band	Polierspitze Polierdorn	Absaughauben Ø	Aluplanscheibe	Kratzgarnitur	Absaugständer
DP 07	0,5 0,22 / 0,37	2900 1450 / 2900	EB 1 1500 x 50	–	M 10	200	–	–	DP 07 A
DP 12	0,3 0,73 0,9 0,6 / 0,73	950 1450 2900 1450 / 2900	EB 2 2000 x 50	BS 75-A 950 x 100	M 10	200	ALP 300	K 0	DP 12 A
DP 15	0,73 1,1 1,1 0,9 / 1,3	950 1450 2900 1450 / 2900	EB 2 3500 x 100	BS 75-A 950 x 100	M 10	250	ALP 300	K 1	DP 15 A
DP 30	1,1 2,2 2,2 1,5 / 2,2	950 1450 2900 1450 / 2900	EB 3 EB 3-S 3500 x 100	BS 200-A 1500 x 200	M 10	300	ALP 300	–	DP 30 A
DP 40	3,0 3,7 4,4 3,0 / 3,7 3,7 / 5,2	1450 1450 1450 1450 / 2900 1450 / 2900	EB 3 EB 3-S 3500 x 100	BS 300-A 2000 x 300	M 16	–	–	–	–

Zubehör

①

1. Polierspitze und Polierdorn
zur Aufnahme von Polierscheiben
M10 – für DP 07 - DP 30
M16 – für DP 40 + DPN

②

2. Absaughaube Form A (angebaute Form)
// für Spindelhöhe 600 mm und 1000 mm
// einschl. Befestigungsaufnahme rechts oder links
// Schwenkmöglichkeiten der Arbeitshöhe zum Arbeiten unter der Scheibe

A 200 – für DP 07 bis DP 12
A 250 – für DP 15
A 300 – für DP 30
A 400 – für DP 40
A 500 – für DPN

③

3. Absaughaube Form S (stehende Form)
für Spindelhöhe 600 mm und 1000 mm (gegen Mehrpreis auch für Spindelhöhe 1000 lieferbar)

A 200 – für DP 07 - DP 12
A 250 – für DP 15
A 300 – für DP 30
A 400 – für DP 40
A 500 – für DPN

4. Aluminium-Planscheibe ALP 300
// linksseitig anbaubar für Maschinentyp DP 12 - DP 30
// mit seitlich durchgehendem, neigbarem Auflagetisch (-10° bis +45°)
// Schleifteller ALP Ø 300 mm
// Saugstutzen Ø 100 mm

④

5. Bandschleifarm EB1 - EB-S
// EB 1 – Bandlänge 1500 x 50 mm – für DP 07
// EB2 – Bandlänge 2000 x 50 mm – für DP 12 - DP 15
// EB3-S – Bandlänge 3500 x 100 mm - für DP 30 - DP 40
// Bandschutzkasten in Stahl- oder Aluminiumausführung muss dazu bestellt werden

⑤

6. Flächenbandschleiftisch BS 75-A - BS 300-A (DP 12 - DP 40)
// Linksseitig anbaubar
// von waagrecht bis senkrecht stufenlos verstellbar
// Bandschutzkasten in Stahl oder Aluminium muss dazu bestellt werden

BS 75-A – für DP 12 - DP 15
BS 200-A – für DP 30
BS 300-A – für DP 40 + DPN

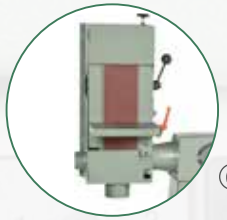

⑥

Ihre Vorteile im Überblick:

- ✔ Individuell auf Ihre Bedürfnisse abgestimmte Spindeldrehzahlen gewährleisten unterschiedlichste Einsatzmöglichkeiten
- ✔ Wirtschaftliches Polieren durch wartungsfreie, langlebige Maschinenkonstrukion
- ✔ Individuell auf Ihr Arbeitsumfeld abgestimmte Maschinenhöhe ermöglicht ergonomisches, nachhaltiges arbeiten

Lieferumfang

// Klemmflansch und Befestigungsmutter zum Spannen von Werkzeugen
// Kabel mit Stecker
// Innengewinde zur Aufnahme von Polierpitzen und Polierdornen

Optionen

// Spindelhöhe 600 oder 100 mm wählbar
// Sonderausführung der Spindelwellen

Die DPN-Serie – Stabilität und Praxisnähe

Die REMA-Poliermaschinen zeichnen sich besonders durch eine stabile und praxisnahe Maschinenkonstruktion aus und garantieren einen rationellen und wirtschaftlichen Einsatz in den unterschiedlichen Industrie- und Handwerksbereichen. Die modulare Modellstruktur ermöglicht individuelle Lösungen die speziell auf die Bedürfnisse der einzelnen Anwender abgestimmt sind. Darüber hinaus können Sonderausführungen je nach Branchenanwendung verwirklicht werden.

Die Poliermaschinen der DPN Serie sind direktangetriebene, 4-fach gelagerte Maschinen. Ein breites Spektrum von Antriebsleistungen und Drehzahlvarianten ermöglichen einen Einsatz in den verschiedensten Anwendungsbereichen. Die speziell gegen das Eindringen von Schleifstaub geschützte Spindellagerung ist auf Langlebigkeit und Wartungsfreiheit ausgelegt. Die zylindrische Spindelwelle ist an den Enden mit einem Innengewinde zur Aufnahme vor Polierdornen oder Polierspitzen ausgerüstet. Für ein ergonomisches Arbeiten werden die Maschinen für sitzende oder stehende Arbeitsweise geliefert.

Poliermaschine DPN mit hoher Säule
Spindelhöhe 100 mm

Poliermaschine DPN mit niedriger Säule
Spindelhöhe 600 mm

Typ	Leistung kW	U/min	Bandschleifarm für Band mm	Flächenschleiftisch für Band	Polierspitze / Polierdorn	Absaughauben Ø
DP N	3,7	1450				
	4,4	1450	EB 3-S	BS 300-A	M 16	400
	3,0 / 3,7	1450 / 2900	3500 x 100	2000 x 300		500
	3,7 / 5,2	1450 / 2900				
	4,4 / 6,0	1450 / 2900				

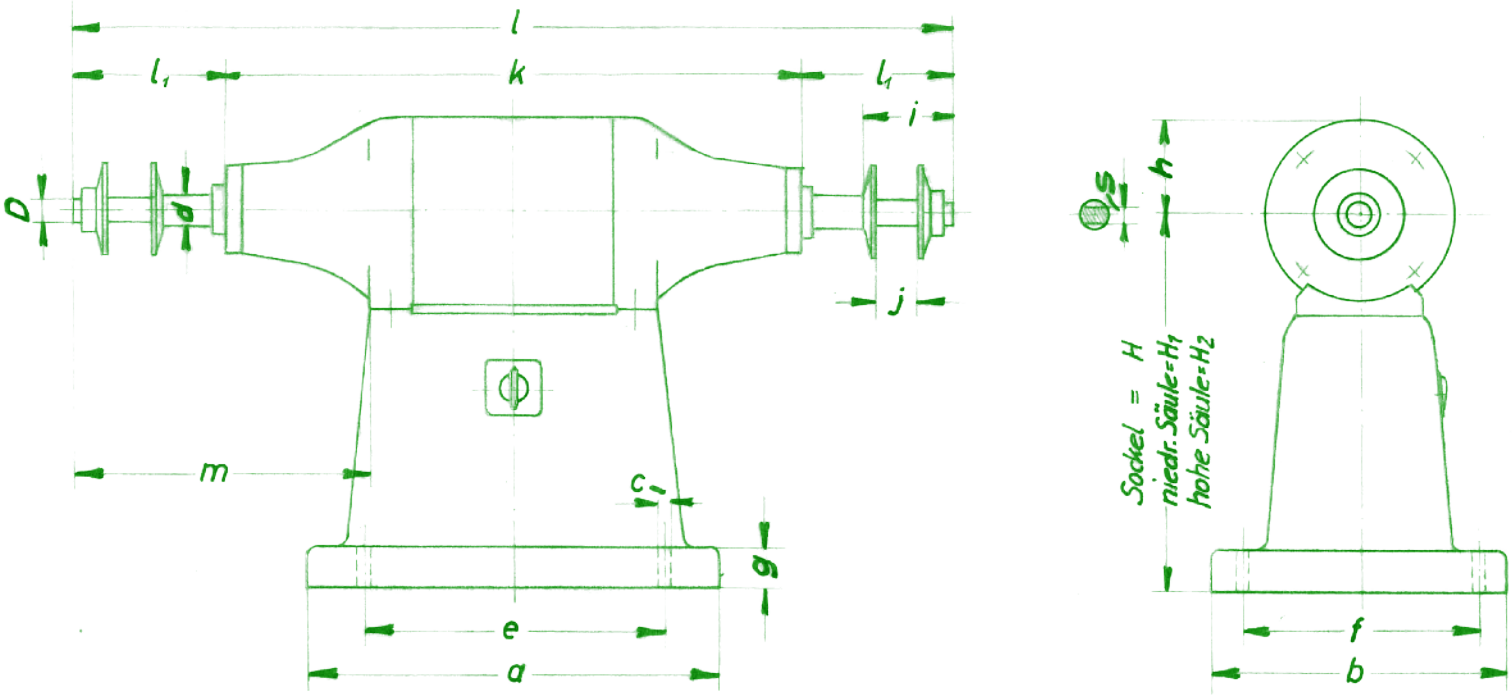

Typ	Sockel			niedr. Säule			hohe Säule					niedr. Säule			hohe Säule			h	H	H¹	H²	i	k	l	l¹	m	s	j
	a	b	c Ø	a	b	c Ø	a	b	c Ø	d Ø	D Ø	e	f	g	e	f	g											
DPN	430	300	15	530	350	18	660	430	18	45	35	330	255	20	550	380	20	122	280	600	1000	125	798	1300	251	440	41	70

Zubehör

①

1. Polierspitze und Polierdorn
zur zusätzlichen Aufnahme von Polierscheiben

②

2. Absaughaube Form A (angebaute Form)
// für Spindelhöhe 600 mm und 1000 mm
// einschl. Befestigungsaufnahme rechts oder links
// Schwenkmöglichkeiten der Arbeitshöhe zum Arbeiten unter der Scheibe

A 400
A 500

③

3. Absaughaube Form S (stehende Form)
für Spindelhöhe 600 mm und 1000 mm (gegen Mehrpreis auch für Spindelhöhe 1000 lieferbar)

S 400
S 500

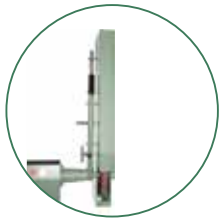

④

4. Bandschleifarme EB3-S
// einseitig oder beidseitig anbaubar
// Bandlänge 3500 mm, Bandbreite max.. 100 mm
// EB3-S – Bandlänge 3500 x 100 mm - für DPN
// geschlossener Bandschutzkasten in Stahl- oder Aluminiumausführung muss dazu bestellt werden

Ihre Vorteile im Überblick:

- ✔ Wirtschaftliches Arbeiten durch wartungsfreie, langlebige Maschinenkonstruktion
- ✔ Individuell auf Ihre Anforderungen abgestimmte Antriebsleistungen und Spindeldrehzahlen
- ✔ Unterschiedliche Maschinenhöhen für ein ergonomisches und humanes Arbeiten angepasst auf Ihr Arbeitsumfeld

Lieferumfang

// Klemmflansche und Befestigungsmutter zum spannen der Werkzeuge
// Mit Kabel und Stecker
// Innengewinde zur Aufnahme von Polierspitzen und Polierdornen

Optionen

// elektronische stufenlose Drehzahlregelung mit digitaler Drehzahlanzeige
// Sonderausführung der Spindelwellen

Höchstleistung auf allen Anwendungsgebieten

Die REMA-Poliermaschinen zeichnen sich besonders durch ihre stabile und praxisnahe Maschinenkonstruktion aus. Das breite Angebot der Antriebsleistungen und die Möglichkeit der Spindeldrehzahlen im Bereich von 1200 - 3500 U/min frei wählen zu können erlaubt eine Maschinenkonfiguration die spezifisch auf die Bedürfnisse der Anwender abgestimmt ist. Der Maschinentyp SMZ 57 verfügt über einen im Maschinenständer eingebauten Antriebsmotor und kann wahlweise in einseitiger oder doppelseitiger Ausführung geliefert werden.

Bei der Maschinenreihe SMG 58 sind die beiden Antriebsmotoren außenseitig an dem Maschinenständer angebaut und können getrennt geschaltet werden. Ebenso getrennt schaltbar sind die Antriebsmotoren der Baureihe SMG 56, bei der die beiden Antriebsmotoren jedoch im Maschinenständer eingebaut sind. Alle Maschinenarten sind speziell gegen das Eindringen von Schleifstaub geschützt und mit wartungsfreien Spindellagerungen ausgerüstet. Die zylindrischen Spindelwellen sind an den Enden mit einem Innengewinde zur Aufnahme von Polierdornen oder Polierspitzen ausgerüstet. Für ergonomisches Arbeiten werden die Maschinen für sitzende oder stehende Arbeitsweisen geliefert.

Mit dem umfangreichen Zubehör und der als Option lieferbaren elektronischen stufenlosen Drehzahlregelung können die Maschinen optimal auf die jeweiligen Bedürfnisse und Anwendungsgebiete abgestimmt werden. Darüber hinaus können auch Sonderausführungen je nach Einsatzzweck angeboten werden.

Poliermaschine SMG 58 mit hoher Säule

Poliermaschine SMZ 57 mit hoher Säule

Poliermaschine SMZ 57 mit niedriger Säule

Typ	Leistung kW	U/min	Gewicht kg Spindelhöhe		Bandschleifarm für Band mm	Polierspitze / Polierdorn	Absaughauben Ø
			600	1000 mm			
SMZ 57 mit 1 Einbaumotor und geteilten Spindelwellen und Keilriemenantrieb	4,0 5,5 7,5	2 x 3-stufig (1200-3500)	230	275	EB 3-S 3500 x 100 max.	M 16	400 500
SMG 58 mit 2 Anbaumotoren, geteilten Spindelwellen, mit Keilriemenantrieb, getrennt abschaltbar	2,2 / 2,2 3,0 / 3,0 4,0 / 4,0	2 x 3-stufig oder stufenlos 1200-3500	300	345	EB 3-S 3500 x 100 max.	M 16	400 500
SMG 56 mit 2 Einbaumotoren, geteilten Spindelwellen, mit Keilriemenantrieb, getrennt abschaltbar	2,2 / 2,2 3,0 / 3,0 4,0 / 4,0 5,5 / 5,5 7,5 / 7,5	2 x 3-stufig (1200-3500)	310	360	EB 3-S 3500 x 100 max.	M 16	400 500 600

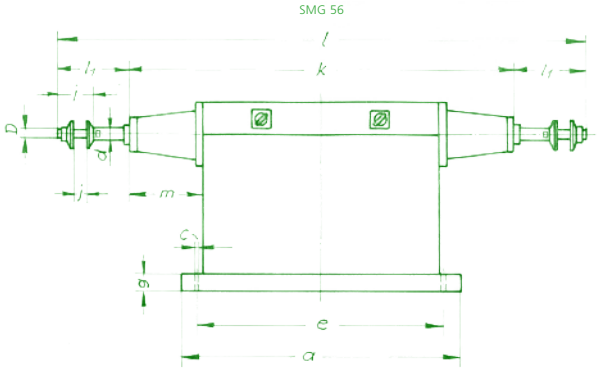

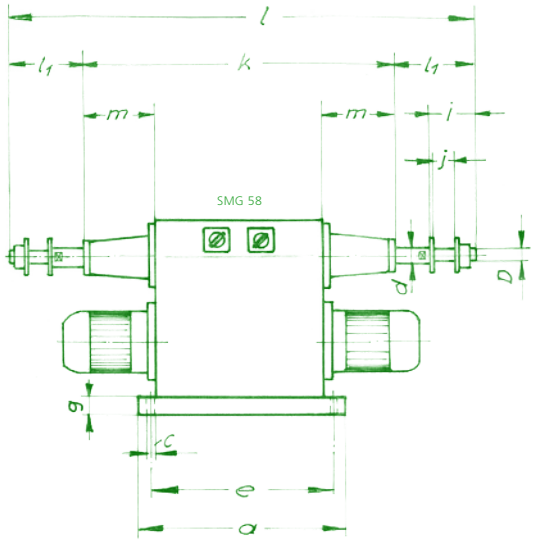

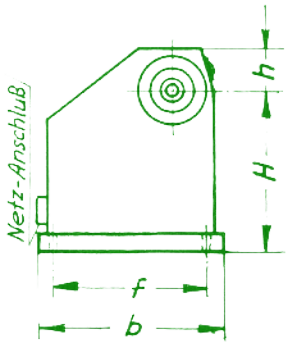

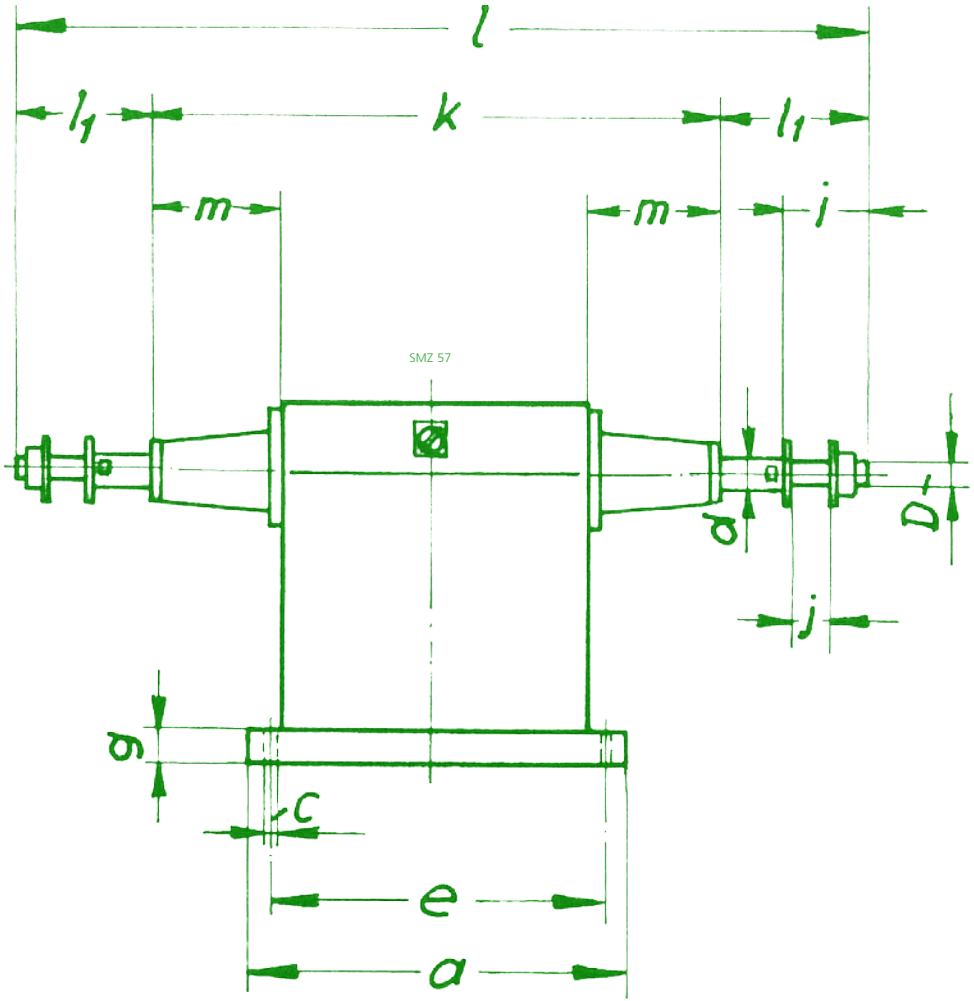

Typ	a	b	c Ø	d Ø	D Ø	e	f	g	h	H	i	j max	k	l	l¹	m	n
SMZ 57	780	665	18	45	35	720	525	75	140	600 1000	125	70	1192	1688	248	276	–
SMG 56	1260	665	18	45	35	1200	525	45	140	600 1000	125	70	1692	2188	248	276	648
SMG 58	780	665	18	45	35	720	525	45	140	600 1000	125	70	1192	1688	248	276	

Zubehör

1. Polierspitze und Polierdorn
zur zusätzlichen Aufnahme von Polierscheiben

①

2. Absaughaube Form A (angebaute Form)
// für Spindelhöhe 600 mm und 1000 mm
// einschl. Befestigungsaufnahme rechts oder links
// Schwenkmöglichkeiten der Arbeitshöhe zum Arbeiten unter der Scheibe

②

A 300
A 400
A 500

3. Absaughaube Form S (stehende Form)
für Spindelhöhe 600 mm und 1000 mm (gegen Mehrpreis auch für Spindelhöhe 1000 lieferbar)

③

S 300
S 400
S 500

4. Bandschleifarme EB3-S
// einseitig oder beidseitig anbaubar
// Bandlänge 3500 mm, Bandbreite max. 100 mm
// EB3-S – Bandlänge 3500 x 100 mm - für SMZ 57, SMG 58 und SMG 56
// geschlossener Bandschutzkasten in Stahl- oder Aluminiumausführung muss dazu bestellt werden

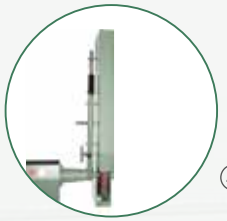
④

Ihre Vorteile im Überblick:

- ✔ Minimierung des Platzbedarfs, der Investitionskosten und der Arbeitswege dank optimierter Maschinen-konstruktion
- ✔ Individuell auf Ihr Bedürfnisse anpassbar dank zahlreichem Zubehör
- ✔ Entspricht neuesten Sicherheitsvorschriften, besiegelt mit CE-Prüfzeichen

Lieferumfang

Linksseitig:
// nachstellbare Schutzhaube
// Handauflage
// Normalkorundschleifscheibe

Rechtsseitig:
// Polierwelle
// Klemmflansch und Spannmutter

Optionen

// Tisch- oder Ständermodell mit integriertem Wassertauchgefäß
// Eingebaute Absauganlage bei Ausführung mit Maschinenständer (Schleif- oder Polierstaub wird in einem Wasservorabscheider vorgereinigt und mit nachgeschalteten Filterelementen wirkungsvoll feingefiltert)

Die DPDS-Serie - Schleifen und Polieren mit nur einer Maschine

Zum Schleifen und Polieren benötigen sie mit der DPDS-Serie nur noch eine Maschine. Mit den kombinierten Maschinen sparen Sie nicht nur am Platzbedarf sondern auch an den Arbeitswegen und an den Investitionskosten.

Für den professionellen Einsatz steht das gesamte Zubehör des Werkstatt- und Poliermaschinen-Programms zu Verfügung. Die zahlreichen Antriebsleistungen und Schleifscheibengrößen erlauben einen wirtschaftlichen Einsatz in verschiedensten Anwendungsbereichen.

Kombinierte Schleif-Poliermaschine
mit Absauständer

Kombinierte Schleif-Poliermaschine
mit Absauständer und Bandschleifarm

Typ	Leistung kW	Stromart	U/min	Scheiben normal	Gewicht kg		Bandschleifvorrichtungen mit Aufnahme	geschloss. Bandschutzkasten
					Tisch	Ständer		
DP/DS 07/200	0,5	Drehstrom	2900	200 / 25 / 51	30	40	EB 1	EB 1
DP/DS 12/200	0,9	Drehstrom	2900	200 / 32 / 51	37	47	EB 2	EB 2
DP/DS 15/300	1,1	Drehstrom	1450	300 / 40 / 76	70	108	EB 2	EB 2
DP/DS 25/300	1,8	Drehstrom	1450	300 / 40 / 76	80	138	EB 3	EB 3
DP/DS 30/350	2,2	Drehstrom	1450	350 / 40 / 76	92	150	EB 3	EB 3
DP/DS 40/400	3,0	Drehstrom	1450	400 / 50 /127	165	230	EB 3	EB 3

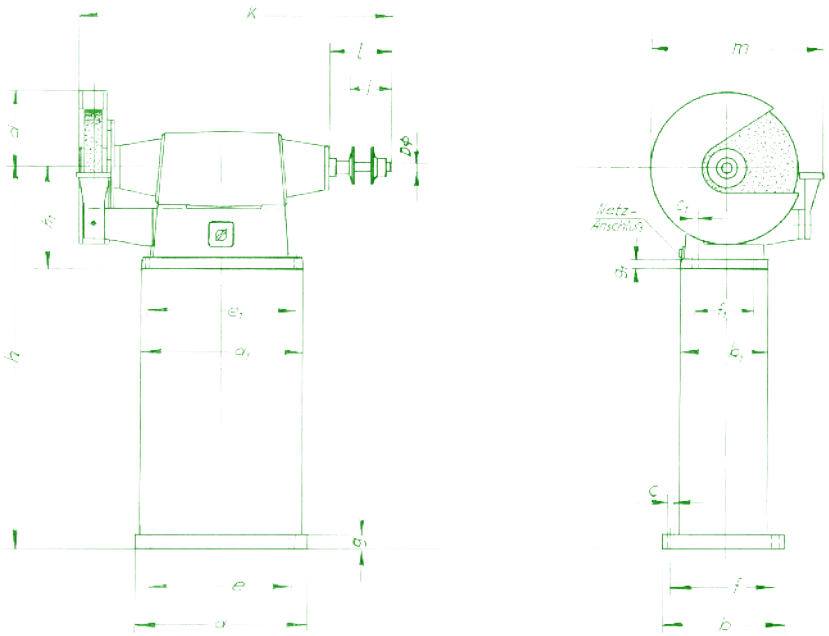

Typ	Scheiben Ø	a	a¹	b	b¹	c	c¹	d	e	e¹	f	f¹	g	g¹	h	h¹	k	l	i	D
DPDS 04	150/25/51	250	220	220	118	14	9	85	180	198	180	95	50	16	950	130	437	135	60	14
DPDS 07	200/25/51	295	295	245	155	14	9	110	215	240	205	120	50	18	950	160	550	132	60	14
DPDS 12	200/32/51	345	345	265	175	14	9	110	265	290	225	140	50	20	950	180	666	153	60	20
DPDS 15	300/40/76	390	390	290	200	14	11	165	310	330	250	150	50	22	950	210	740	237	70	20
DPDS 25	300/40/76	430	400	325	215	14	11	165	350	370	285	170	60	22	950	240	865	248	95	25
DPDS 30	350/40/76							190												
DPDS 40	400/50/127	530	500	360	250	18	14	220	450	465	320	190	60	25	900	285	1065	266	125	39

Zubehör

①

1. / 2. Augenschutzschilder

// mit Halterung
// Gelenk zur Befestigung am Schutzhaubenoberteil
// zum Anbau an Maschinentyp DS 04 - DS 45

Größe 1: 140 x 150 mm; aus Acryl; für DS 04 - DS 12
Größe 2: 220 x 220 mm; aus Acryl; für DS 15 - 45
Größe 3: Ø 200 mm; aus Makrolon in versträrkter Ausführung; für DS 04 - DS 45

②

③

3. Schleifscheibenabrichter 10/50

// Handabrichter 10/50 mit gefrästen Stahlrädern DS 04 - DS45

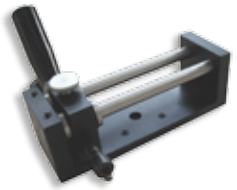
④

4. Schleifscheibenabrichter AK 80

// zum Abrichten am Umfang und an beiden Seiten
// Hub 100 mm, zum Anbau an Schleifmaschinen DS 04 - DS 45
// Zubehör Vielkorndiamant

⑤

5. Winkelanschlag

// verstellbar 2 x 90° und wird in die T-Nut der AT Tische eingesetzt

6. Halogenleuchte

// spritzwassergeschützt
// zum Anbau an DS 04 - DS 45

⑥

⑦

7. Absaughaube Form A (angebaute Form)

Schwenkmöglichkeit der Arbeitsöffnung zum Arbeiten unter der Scheibe

⑧

8. Bandschleifarm EB 1 – EB 3

// EB 1 – Bandlänge 1500 x 50 mm – für DPDS 07
// EB2 – Bandlänge 2000 x 50 mm – für DPDS 12 - DPDS 15
// EB 3 – Bandlänge 3500 x 100 mm - für DPDS 25 - DPDS 40
// Bandschutzkasten in Stahl- oder Aluminiumausführung muss dazu bestellt werden

⑨

9. Werkzeugauflagetisch AT

// neigbar zwischen -5° und +15°
// mit T-Nut zur Aufnahme eines Winkelanschlags

AT 1 – DPDS 07 - DPDS 12
AT 2 – DPDS 15 - DPDS 30
AT 3 – DPDS 40

Ihre Vorteile im Überblick:

- ✔ wirtschaftliches Schleifen durch einfachen und schnellen Bandwechsel
- ✔ Perfekte Sicherheit durch Bandschutzkasten aus Stahlblech

Lieferumfang

// horizontal bis vertikal verstellbarer Flächenschleiftisch
// Bandschutzkasten aus Stahlblech
// BS 75-W, BS 200-W und BS-W – mit eingebauter Nassschleifeinrichtung:
- mit versträrktem Antriebsmotor
- große Wasserfangschale

// Planschleifscheibe ALP 300:
- eine Seite: Flächenbandschleifmaschine BS 200 mit den standardmäßigen Optionen
- andere Seite: Aluplanscheibe Ø 300 mm mit neigbarem (-10° bis +45°) durchgehenden Auflagetisch

Optionen

// Tisch- oder Ständermodell
// verstellbarer Winkeltisch (von -10° bis +45°) oder Winkelanschlag mit T-Nut
// BS 75 und BS 200: eingebaute Absauganalge
// Planschleifscheibe ALP 300:
- Winkelanschlag inkl. T-Nut
- Ständermodell oder Absaugmodell

BS 75, BS 200 und BS 300 – Professionell durchdachte Flächenschleifmaschinen

Die professionell durchdachten Flächenbandschleifmaschinen der BS-Serie zeichnen sich durch einen robusten Aufbau und ein bedienfreundliches Handling aus. Der schnelle und einfache Schleifbandwechsel ermöglicht einen wirtschaftlichen Einsatz in der Industrie, im Handwerk und bei Profihandwerkern.

Die Flächenbandschleifmaschinen BS 75-W, BS 200-W und BS 300-W mit eingebauter Nassschleifeinrichtung werden mit einem verstärktem Antriebsmotor gefertigt. Durch die große Wasserfangschale wird das Kühlmittel wirkungsvoll aufgefangen und erlaubt dennoch ein uneingeschränktes Arbeiten an der Maschine. Ein Aufsatzfilter auf dem Kühlmittelbehälter hält den Abschliff und Verunreinigungen wirkungsvoll zurück und garantiert somit eine lange Standzeit des Kühlmittels.

Einen besonderen Platz in der BS-Serie nimmt die Flächenbandschleifmaschinen BS 200 mit angebauter Planschleifscheibe ALP 300 ein. Auf der einen Seite eine Flächenbandschleifmaschine BS 200 mit den standardmäßigen Optionen, auf der anderen Seite eine Aluplanscheibe 300 mm Durchmesser mit einem neigbarem (-10° bis +45°) durchgehenden Auflagetisch. Die Flächenbandschleifmaschinen von REMA bieten eine Lösung für alle Bedürfnisse im Bereich des Flächenbandschleifens – welche ist für Sie die richtige Maschine?

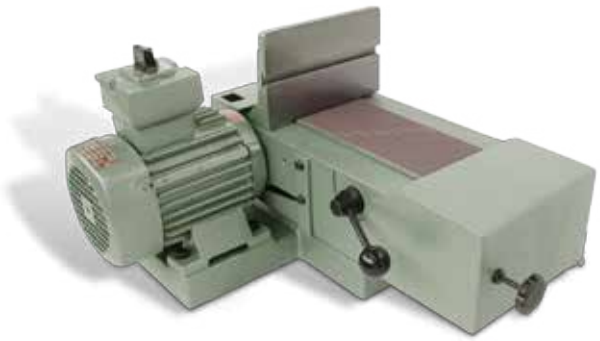

Tischmodell

BS 200 mit ALP 300

Ständermodell

Absaugmodell

Nassschliffmodell

Typ	Leistung kW	U/min	Schnittgeschwindigkeit	Rollen Ø	Schleifband	Saugstutzen Ø mm
BS 75	0,55 / 0,7	1450 / 2900	8/16 m/s	100 mm	950 x 100 mm	75 mm
BS 200	1,8 / 2,2	1450 / 2900	10/20 m/s	132 mm	1500 x 200 mm	100 mm
BS 300	3	1450	15 m/s	200 mm	2000 x 300 mm	150 mm

Typ	Leistung kW	U/min	Schnittgeschwindigkeit	Rollen Ø	Schleifband
BS 75 - W	1,1	2900	16 m/s	100 mm	950 x 100 mm
BS 200 - W	2,0 / 2,4	1450 / 2900	10/20 m/s	132 mm	1500 x 200 mm
BS 300 - W	4	1450	15 m/s	200 mm	2000 x 300 mm

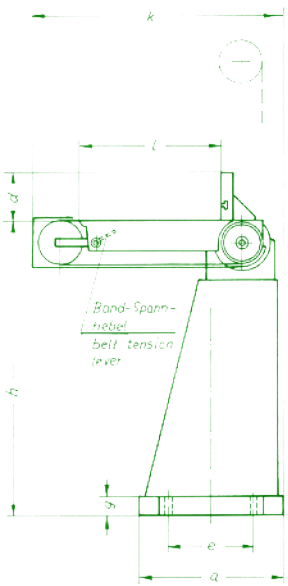

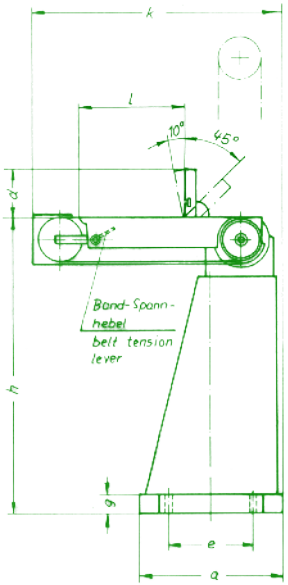

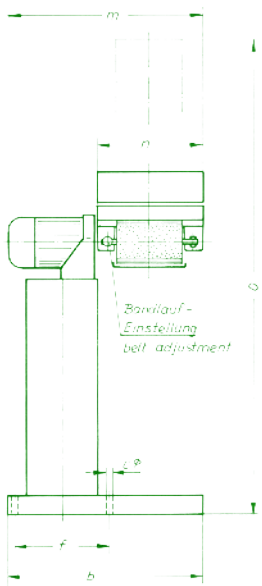

Typ	a	b	c Ø	d	e	f	g	h	k	l	m	n	o
BS 75	380	450	14	118	240	50	866	503	225	225	410	184	1209
BS 200	130	545	14	180	290	50	905	767	410	410	620	324	1472
BS 300	730	545	14	255	590	50	910	980	530	530	770	458	1622

Zubehör

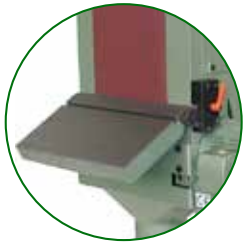

①

1. Verstellbarer Winkeltisch

stufenlos verstellbar -10° bis +45°

②

2. Winkelanschlag

// Winkelanschlag verstellbar 2 x 90°

// in die T-Nut der Tischoberfläche einsetzbar zur winkligen Führung des Werkzeuges

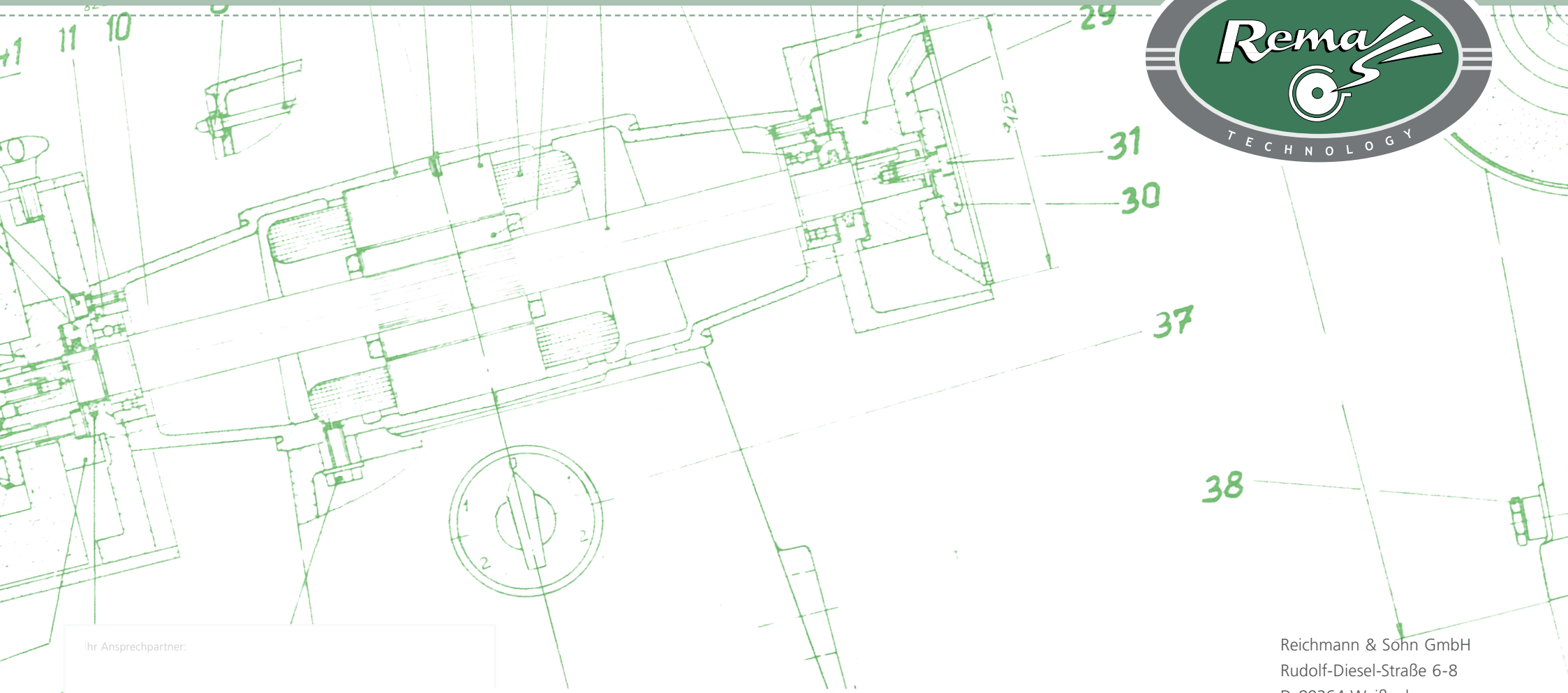

Ihr Ansprechpartner:

METZLER GmbH & Co KG
Interpark Focus 40 | 6832 Röthis, Austria
T +43(0)5523 90 909 | F +43(0)5523 90 909-400
office@metzler.at | **metzler.at**

Reichmann & Sohn GmbH
Rudolf-Diesel-Straße 6-8
D-89264 Weißenhorn

T +49 (0)7309.875-0
F +49 (0)7309.7938

info@reichmann.com
www.reichmann.com

Stand Dezember 2013